Datenblatt Schieber Pneumatisch

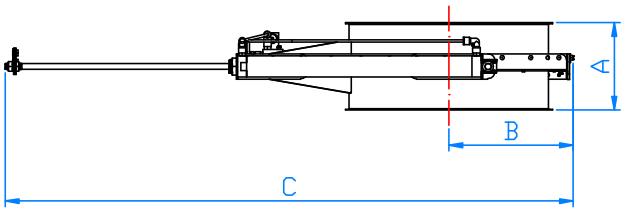

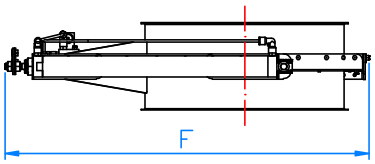

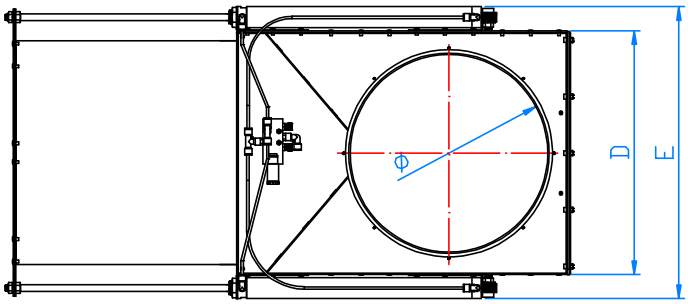

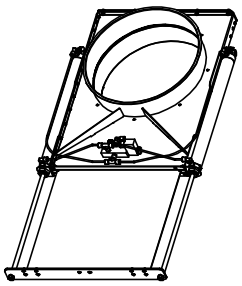

	⌀ mm	A mm	B mm	C mm	D mm	E mm	F mm	F Kg
1	80	63	263	417	185	259	287	3.9
2	100	63	263	417	185	259	287	3.8
3	120	63	263	417	185	259	287	3.7
4	140	64	300	494	223	297	324	4.8
5	160	64	300	494	223	297	324	4.7
6	180	65	377	608	265	339	399	6.1
7	200	65	377	608	265	339	399	6.0
8	250	65	431	712	318	389	453	8.5
9	300	154	548	900	385	467	590	15.8
10	350	154	595	1003	433	515	643	17.2
11	400	154	645	1102	483	565	692	19.5